CAD–Drawing
Manual modification prohibited

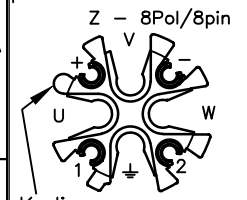

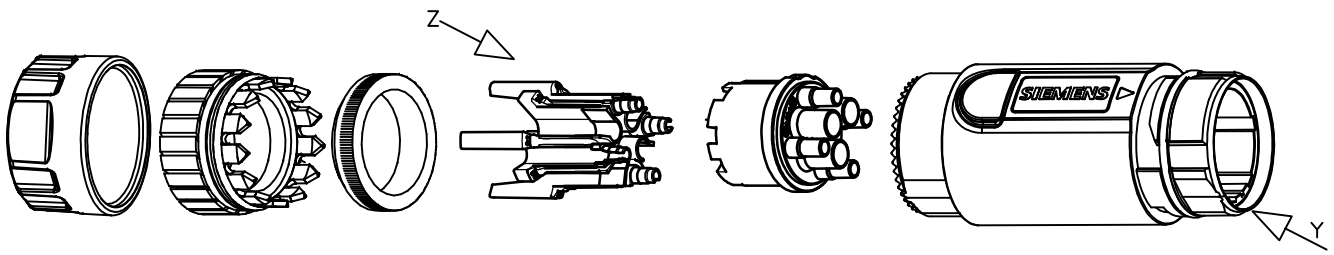

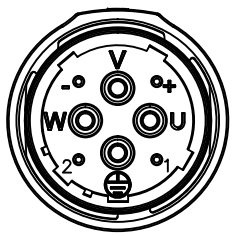

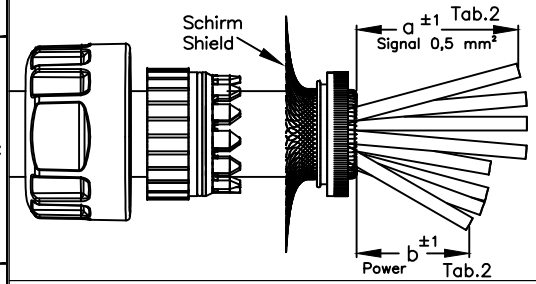

1

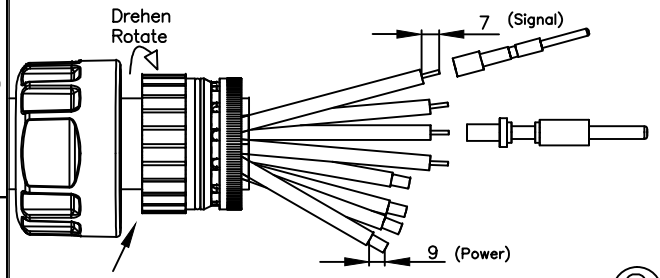

2

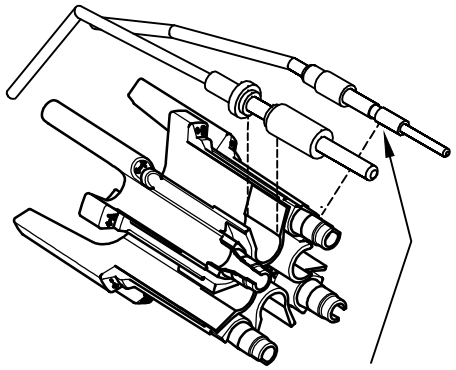

Kontakte crimpen und Pos.40 bestücken.
Crimp contacts and insert into Pos. 40.

* Querschnitt 16mm², Mantel nicht gecrimpt
* Square 16mm², jacket uncrimped.

3

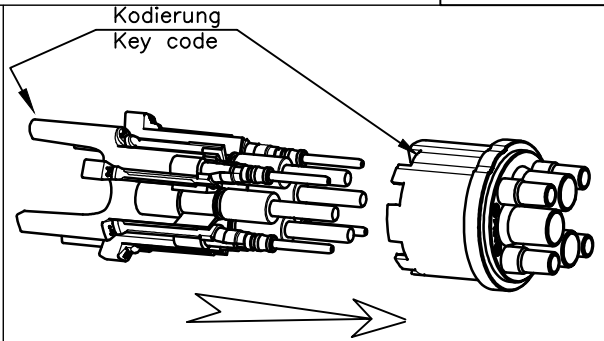

4

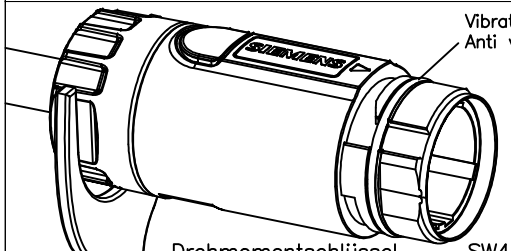

Drehmomentschlüssel SW41,
Drehmoment Nm nach Tab.1
Torque spanner AF41,
Tightening tourque Nm acc. to Tab.1

5

Tab.1 Meterware Cable	Drehmoment Tightening tourque
4x1,5+4x0,5	28±0.6Nm
4x2,5+4x0,5	28±0.6Nm
4x4+4x0,5	28±0.6Nm
4x6+4x0,5	19±0.4Nm
4x10+4x0,5	19±0.4Nm
4x16+4x0,5	19±0.4Nm

Werkzeuge: Required tools: (www.intercontec.biz)

Intercontec Bestell Nr. / Intercontec Order no.	Bezeichnung / Description
C0.119.00	SET – Crimpzange inkl. Positionierer SET – Crimping tool including Positioner
Power C0.010.00	Positionierer (blau) Positioner (blue)
Signal C0.009.00	Positionierer (grün) Positioner (green)

Tab.2 Quersch. mm² / Square mm²	Adernlänge nach Bild / Conductors lenght acc. picture (1)				
	Signal 0,5mm² RD WH YE BK	U BK	V BK	W BK	⏚ GN–YE
	a	b			
1.5	70	54	54	54	56
2.5	70	54	54	54	56
4	70	54	54	54	56
6	70	54	54	54	56
10	70	54	54	54	56
16	85	55*	55*	55*	57*

Belonging to this:

DIN 6
First angle projection

Allg.Toleranz: ISO 2768–mK
Tolerierung ISO 8015
Tolerances:

Surface: -- -- --

Rev.	Modification	Date	Name
AA	P5A00207867	28.02.17	Merkel

Date: 28.02.2017
Author: Merkel
Check: Hentschel
Dep.: GMC R&D HW3
Site: Erlangen F80

SIEMENS
DF MC

Doc–Number: A5E40939554A
Scale: Kg/piece: --
Material: -- -- Sheetsize: A3

Montageanleitung 6FX2003–1CG20
Leistungstecker Stift GR.1,5 8pol – Außengewinde
Mounting instruction 6FX2003–1CG20
Power Connector Male Sz.1,5 8pin – Ext. thread
Name:
Typ/MLFB:

Article: A5E40939554 | Doc.type: Z | Revision: AA | Sheet: 1– | Sheets: 1
Replacement for / replaced by

AUTO-CAD

Confié à titre de secret d'entreprise. Tous droits réservés.
Confiado como secreto de empresa. Nos reservamos todos los derechos.
Comunicado como segredo empresarial. Reservados todos os direitos.
Weitergabe sowie Vervielfältigung dieser Unterlage, Verwertung und Mitteilung ihres Inhalts nicht gestattet, soweit nicht ausdrücklich zugestanden. Zuwiderhandlungen verpflichten zu Schadenersatz. Alle Rechte vorbehalten, insbesondere fuer den Fall der Patenterteilung oder GM-Eintragung.
The reproduction, transmission or use of this document or its contents is not permitted without express written authority. Offenders will be liable for damages. All rights, including rights created by patent grant or registration of a utility model or design, are reserved.

AUTO-CAD